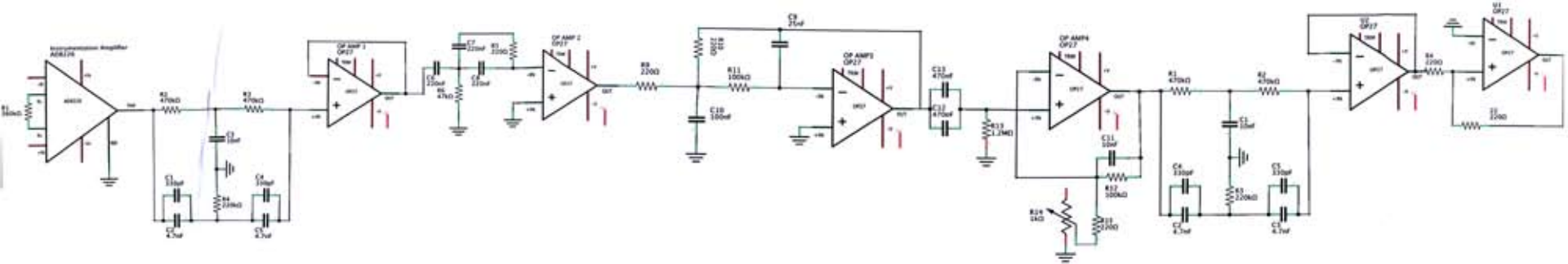
Instrumentation Amplifier
AD8226
OP AMP 1
OP27
OP AMP 2
OP27
OP AMP3
OP27
OP AMP4
OP27
OP27
OP27
OP27